Bedienungsanleitung

Temperatur-Differenzregler

Eingänge	S1	Kesselfühler (Holzkessel, wasserf. Kamin): 0 - 100°C
	S2	Temperaturfühler Puffer „unten" 0 - 100°C
	S3	Temperaturfühler Puffer „oben" 0 - 100°C

Ausgänge	Pumpe	Kesselpumpe	230 V	Terminals 3(N) - 4(LON)
	Tmax	Steuert ein Ventil für opt. Schichtung	230 V	Terminals 5(N)-6(LOFF)- 7(LON9)
	Aux	B1 Kontakt	230 V	Terminals 8(COM)-9(N.C)-10(NO)

Funktionsweise

1. ON/OFF

Das Ein- oder Ausschalten der Steuerung erfolgt über das längere Drücken der Taste P4 (ON/OFF)

- Der Status Off wird auf dem Display angezeigt.

2. Fühleranzeige

Die Steuerung zeigt an:

- Ständig die Kesseltemperatur S1
- Nach Drücken der Taste P2 wird für 5 Sek. der Fühler S2 angezeigt. (Strich unten links)
- Bei nochmaliger Betätigung der Taste P2 wird für 5 Sek. der Fühler S3 angezeigt (Strichoben links)

3. Funktion Alarm

Wenn die Fühlertemperatur denWert A01 überschreitet:

- wird akustisch und visuell ein Fehler angezeigt.
- Funktion SILENCE: Die akustische Fehlermeldung kann durch beliebigen Tastendruck für 5 Minuten deaktiviert werden.
- Wenn in dieser Zeit die Fehlermeldung noch aktiv ist wird die akustischeFehlermeldung wiederaktiviert.

4. Funktion Antifrost

Wenn die Fühlertemperatur unter dem Wert A03ist:

- wird der Ausgang PUMP aktiviert.
- im Display erscheint ICE

5. Funktion Standby

Im Falle von Abgestellt, Alarm oder Antifrost:

- geht die Steuerung wieder in Betriebszustand

6. Funktion Antiblock

Im Falle, dass die Pumpe für eine Zeit in T01 nicht läuft (ca. 1Woche)

- wird der Ausgang PUMP für T02 Sek. aktiviert.
- Im Display erscheint kleines bLP
- Diese Funktion ist auch im Standby aktiv

7. Funktion Test PUMP

Nach länger gedrückt halten der Taste P3 (+)

- bleibt der Ausgang Pump so lange aktiv, bis die Taste losgelassen wird.
- auf dem Display erscheint tSt

Funktionsweise

8. Funktion der Ausgänge

Konfiguration 1

A04	40°C	S1>40°C	Pumpe = ON
A41	5°C	S1-S3>5°C	Pumpe = ON
A06	45°C	S1>45°C	AUX = ON

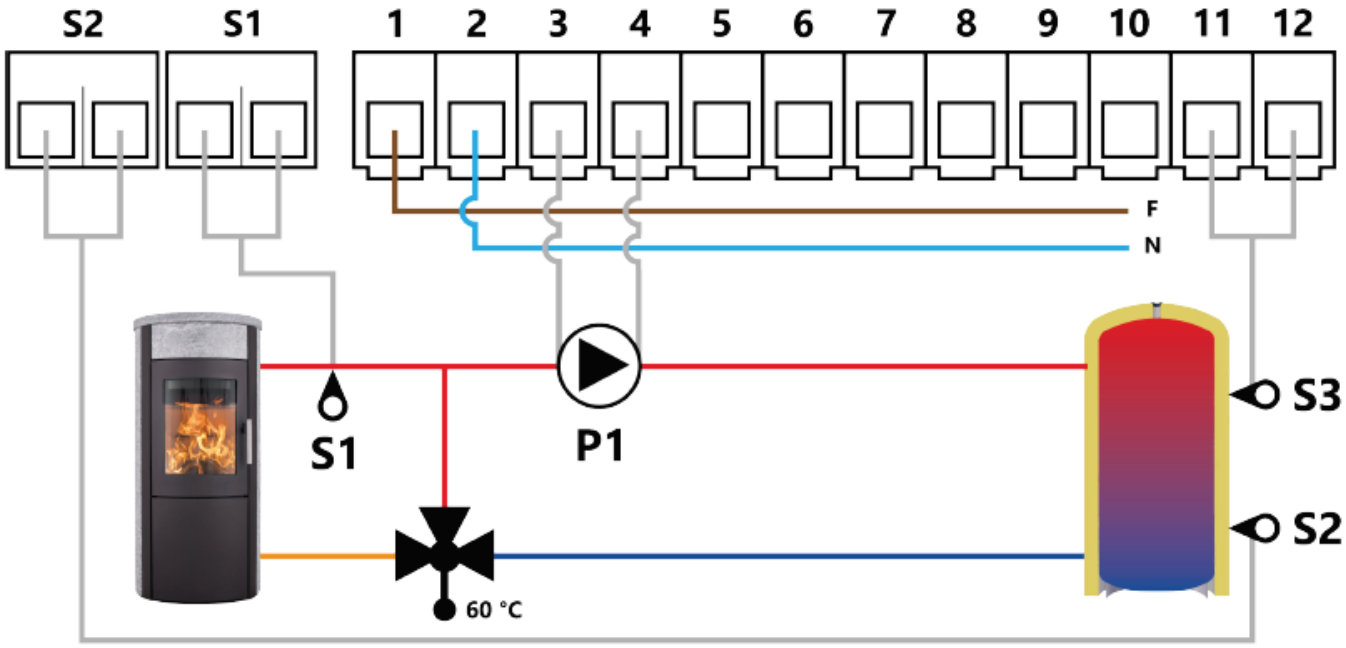

Funktionsweise

Konfiguration 2

A04	40°C	S1>40°C	Pumpe = ON	Pumpe = ON Tmax = OFF Pufferbeladung „oben" mit Brauchwasservorrang
A41	5°C	S1-S3>5°C	Pumpe = ON	
A25	70°C	S3<70°C	AUX = ON	
A04	40°C	S1>40°C	Pumpe = ON	Pumpe = ON Tmax = ON Pufferbeladung „unten"
A41	5°C	S1-S2>5°C	Pumpe = ON	
A25	70°C	S3>70°C	AUX = ON	
A06	45°C	S1>45°C	AUX = ON	AUX = ON

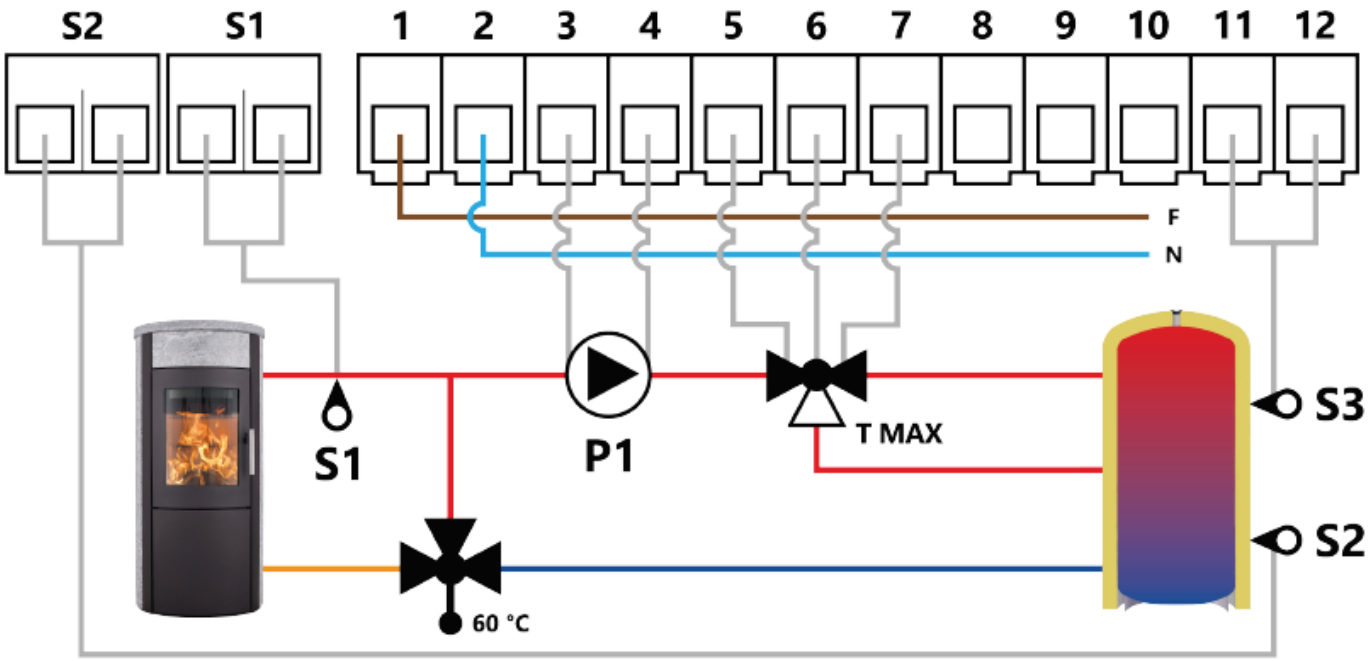

Menü Endverbraucher

- Durch das Drücken der Taste P1 (Menü) blättert man die Werte der eingestellten Thermo state durch. Dazu leuchtet der zugeordnete LED P1 / AUX
- Für das Ändern:
- Den Wert anwählen
- Durch die Taste P3(+) und P2(-) die Werte ändern.
- Der Wert speichert sich automatisch nach 5 Sek. oder durch Drücken der Taste P1 (Menü)

PARAMETER ENDVERBRAUCHER MENÜ	EINHEIT	SYMBOL	Min	Standard	Max
Kesselpumpe zu Fühler S1-S3 & S1-S2	°C	A41	2	5	20
Max Temp. für Brauchwasservorrang S3	°C	A25	20	40	85
Minimaltemperatur S1	°C	A04	20	45	85
Wert AUX zu Fühler S1	°C	A06	20	45	85

Menü Fachhandwerk

ACHTUNG:

DIESE EBENE DARF NUR VON GESCHULTEM PERSONAL BETRETENWERDEN. ÄNDERUNGEN KÖNNEN GRAVIERENDE FEHLERHERVORRUFEN.

- Um das Menü zu betreten, die Tasten P1 Menü und P4 On/Off gleichzeitig für 5Sek. drücken.
- Um in die Parameterliste zu blättern, Taste P3 (+) und P2 (-) benutzen.
- Um den Wert zu sehen, Taste P1 (Menü) drücken.
- Um den Wert zu ändern, die Tate P3(+) oder P2(-) und gleichzeitig P1(Menü) drücken.
- Um wieder in die Parameterliste zu gelangen und den Wert zu speichern, die Taste P1 Menü drücken.
- Um die Liste zu verlassen 5 Sek. warten

PARAMETER ENDVERBRAUCHER MENÜ	EINHEIT	SYMBOL	Min	Standard	Max
Thermostatwert Aktivierung FunktionAlarm	°C	A01	80	90	99
Thermostatwert Aktivierung FunktionAntifrost	°C	A03	6	6	8
Temperaturspreizung ThermostatPumpe	°C	i41	1	1	5
TemperaturspreizungMinimalthermostatPumpe	°C	i04	1	2	20
Temperaturspreizung ThermostatAUX	°C	i06	1	2	20
Timer für Antiblock-Funktion	h	t01	1	168	255
Zeit für PumpenaktivierungAntibloxk	Sek.	t02	0	20	99
Konfiguration	n°	CFG	0	0	1

Fehlermeldungen

Die Steuerung sieht Fehlermeldungen für Fühler vor. Blinkmeldungen für Fehler.

- LO: Zeigt einen Wert unter Null an. Grund: Fühler unterbrochen.
- Hi: Zeigt einen Wert über Hundert an. Grund: Kurzschluss imFühler.

Strom	230 V +/- 10% ~Hz Feinsicherung T3, 15A
Temperaturfühler	-50°C / 130°C, Messbereich 0 bis 99°C, +/- 1°C
Ausgänge	Ausgang Pumpe: 230V, 5A Ausgang Tmax: 230V, 5A Ausgang AUX: 230V, 5A
Abmessungen	120 x 80 x 50 [mm]
Normen:	EN60730-1 50081-1 EN60730-1 A1 50081-2