otom® Group GmbH
Niederwiesen 7
D-78199 Bräunlingen

info@sensorshop24.de
Tel. 0771 8975 080
Mo-Fr, 8 - 16 Uhr

Edelstahl Glühzünder 150mm mit 3/8" Gewinde

Produktbilder

Maßzeichnung Edelstahl Glühzünder 150MM mit 3/8" Gewinde

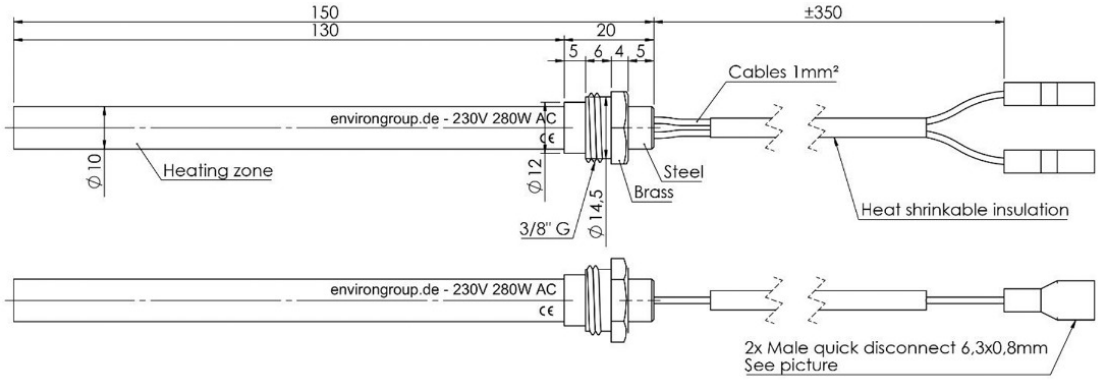

Beschreibung

Unser Glühzünder ist ein hochwertiges Zündelement, bestehend aus Edelstahl AISI310S. Die Kabel sind mit einer speziellen Wärmedämmung geschützt. Die besonderen Eigenschaften wie Korrosion- und Oxidationsbeständigkeit, lange Lebensdauer und eine höhere Zündrate zeichnen dieses Produkt aus.
Sein Einsatzgebiet umfasst Pelletöfen, Pelletbrenner, Pelletkessel, Pelletgrill, Barbecue und Biomasse.

Dieser Glühzünder ist mit bis zu 90% der am Markt bestehenden namhaften Pellet- und Heizkessel Herstellern kompatibel.

Technische Details

Einschraublänge	139mm
Gesamtlänge	150mm
Einschraubgewinde	3/8"
Glühbereich	130mm
Durchmesser Ø	10mm
Kabellänge	350mm
Leistung	280W
Spannungsversorgung	230V

* Es sind keine Stecker dabei!

Mehr Informationen

Lieferzeit	4-5 Werktage*
Einsatzgebiete	Pelletöfen Pelletbrenner Pelletkessel Pelletgrill Barbecue Biomasse
Lieferumfang	Glühzünder Einzeln verpackt