otom® Group GmbH
Niederwiesen 7
D-78199 Bräunlingen

info@sensorshop24.de
Tel. 0771 8975 080
Mo-Fr, 8 - 16 Uhr

# Rohranlegetemperaturfühler im Gehäuse

## Produktbilder

## Maßzeichnung Rohranlegetemperaturfühler im Gehäuse

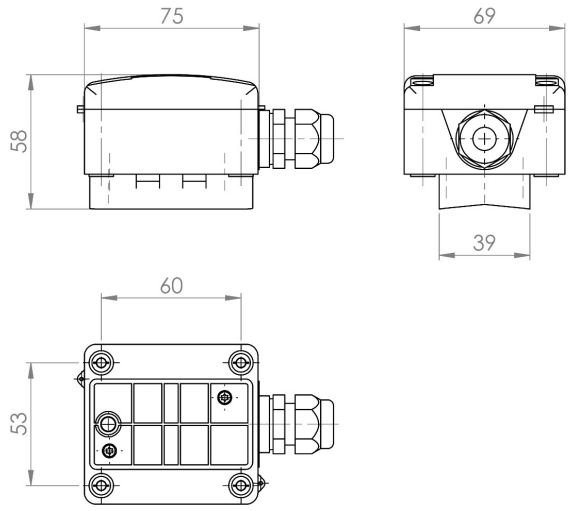


## Anschlussbilder der Sensoren

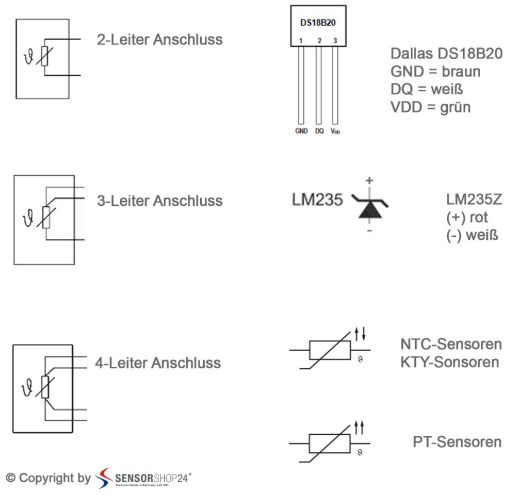

## Beschreibung

Unsere Rohranlegetemperaturfühler im Gehäuse dienen der Messung der Temperatur auf runden Oberflächen wie z.B. Rohrleitungen. Die federnde Messinghülse sorgt für einen direkten Kontakt zur Oberfläche. Durch die versehenen Aussparungen am Gehäuse, lässt sich der Fühler mittels einem mitgeliefertem Spannband problemlos an die zu messende Rohrleitung montieren. Die Temperaturerfassung erfolgt über die Kontaktfläche an der Unterseite des Fühlers. Das robuste Anschlussgehäuse bietet besten Schutz vor Feuchtigkeit mit der Schutzart IP65. Der passende Temperatursensor lässt sich einfach in der obenstehenden Auswahlliste einfügen, sollten Sie hierzu noch Hilfe benötigen oder sich nicht ganz sicher sein, finden Sie die passenden Kennlinien zu den verfügbaren Sensoren unter dem Reiter "Kennlinien".

# Technische Details

| | |
|---|---|
| Sensor* | PT100 Klasse B, PT1000 Klasse B, PT100 Klasse A, PT1000 Klasse A, PT100 1/3 DIN, PT1000 1/3 DIN, PT1000 1/10 DIN, PT500, PT2000, NTC 1kOhm, NTC 1.8kOhm, NTC 5kOhm, NTC 10kOhm, NTC 20kOhm, NTC 50kOhm, NTC 100kOhm, Ni1000, Ni1000TK5000, Ni500, Dallas DS18B20, LM235Z |
| Schaltungsart* | 2-Leiter, 3-Leiter, 4-Leiter |
| Messstrom | ca. 1mA |
| Gehäuse | PA6, ähnlich RAL 9010 |
| Abmessung | 75x69x58mm |
| Tmax Gehäuse | 100°C |
| Montagezubehör | Spannband (im Lieferumfang enthalten) |
| Schutzart | IP65 |

*konfigurierbar

## Mehr Informationen

| | |
|---|---|
| Lieferzeit | 4-5 Werktage* |
| Produktkennzeichnung | Sensoren Made in Germany |
| Einsatzgebiete | Gebäudeautomatisierung<br>Klimasteuerung<br>Maschinenbau<br>Heizungsbau<br>usw. |
| Lieferumfang | Rohranlegetemperaturfühler im Gehäuse<br>Spannband<br>Bedienungsanleitung<br>Einzeln verpackt und in eine Tüte eingeschweißt |

## Weitere Optionen

| | |
|---|---|
| **Sensor** | PT100 Klasse B, PT1000 Klasse B, PT100 Klasse A, PT1000 Klasse A, PT100 1/3 DIN, PT1000 1/3 DIN, PT1000 1/10 DIN, PT500, PT2000, NTC 1kOhm / Lieferbar ab ca. KW25/24, NTC 1.8kOhm, NTC 5kOhm, NTC 10kOhm, NTC 20kOhm, NTC 50kOhm, NTC 100kOhm, Ni1000, Ni1000TK5000, Ni500, Dallas DS18B20, LM235Z |
| **Schaltungsart** | 2-Leiter, 3-Leiter, 4-Leiter |