otom® Group GmbH
Niederwiesen 7
D-78199 Bräunlingen

info@sensorshop24.de
Tel. 0771 8975 080
Mo-Fr, 8 - 16 Uhr

Gewinkelte M12 Anschlussleitung für induktive M12-Sensoren, 5m PVC, 4-adrig

Produktbilder

Schaltplan

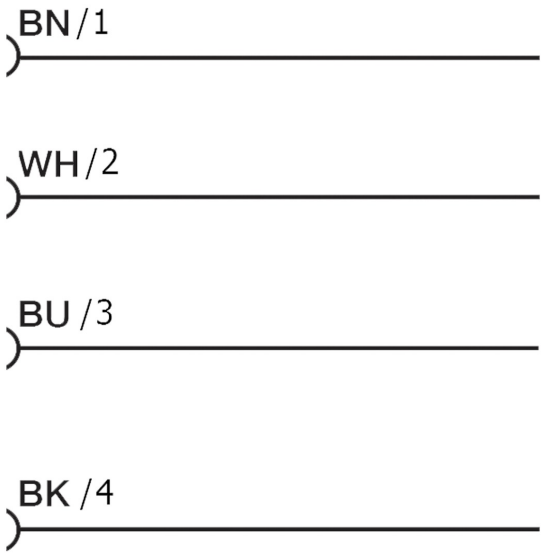

Maßzeichnung

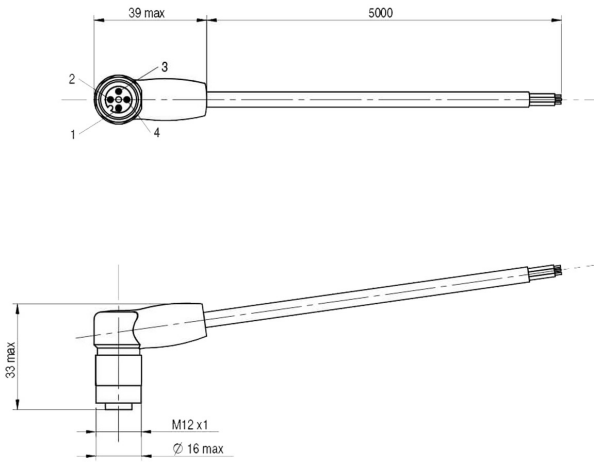

Beschreibung

Diese 90° gewinkelte M12-Anschlussleitung ist das ideale Zusatzzubehör für induktive Sensoren mit einem M12-Anschluss-Stecker. Die Anschlussleitung verfügt über freie Aderenden und wird als 4-Leiter Variante ausgeliefert.

Technische Details

Anschlussart Kopf	90° gewinkelter Steckverbinder für M8
Pole	4-polig
Kabellänge	5m
Außendurchmesser	Ø 5mm ± 5%
Leitungsmaterial	PVC
Leitungsquerschnitt	4 x 0,34mm²
Nennstrom	4A
Nennspannung	max. 250V AC/DC
Schutzart	IP67

Mehr Informationen

Lieferzeit	Versandfertig in 48 Stunden*
Einsatzgebiete	Gewinkelte M12 Anschlussleitung für induktive M12-Sensoren
Lieferumfang	Gewinkelte M12 Anschlussleitung für induktive M12-Sensoren, 5m PVC, 4-adrig